Teleskopische und klappbare Badeleitern zur Montage auf einer Plattform

Aus rostfreiem Stahl, Rohre von Ø 19, 25, 32 und 38 mm mit 3 oder 4 Tritten, Tritte mit Antirutschüberzug.

T0807	3 Tritte, Breite 30 cm L ausgezogen 86 cm L geschlossen 38 cm	159.00	A
T0808	4 Tritte, Breite 30 cm L ausgezogen 114.5 cm L geschlossen 40 cm	199.00	A
MT84373	Ersatztztritt Kunststoff, schwarz	4.80	C

Teleskopische und klappbare Badeleitern zur Montage unter einer Plattform

Aus rostfreiem Stahl, Rohre von Ø 19, 25, 32 und 38 mm mit 3 oder 4 Tritten, Tritte mit Antirutschüberzug. Mit seitlichen Führungen.

T0809	3 Tritte, Breite 30 cm L ausgezogen 88 cm L geschlossen 33 cm	199.00	A
T0813	4 Tritte, Breite 30 cm L ausgezogen 116 cm L geschlossen 41 cm	285.00	A
MT84373	Ersatztztritt Kunststoff, schwarz	4.80	C

Teleskopische und klappbare Badeleiter mit Handlauf

Aus rostfreiem Stahl, Rohre von Ø 19, 25, 32 und 38 mm fmit 3 oder 4 Tritten, Tritte mit Antirutschüberzug

T1911800	3 Tritte, Breite 30 cm L ausgezogen 87 cm L geschlossen 37.5 cm	249.00	G
T1911804	4 Tritte, Breite 30 cm L ausgezogen 114.5 cm L geschlossen 40 cm	268.00	G

Teleskopische und klappbare Badeleiter mit Handgriffen

Aus rostfreiem Stahl mit 4 Tritten aus Teak und grossen Handgriffen für einen sicheren Einstieg. Länge ausgezogen: 117 cm, geschlossen: 42 cm

TC66531	4 Tritte aus Teakholz , Breite 30 cm	369.00	L

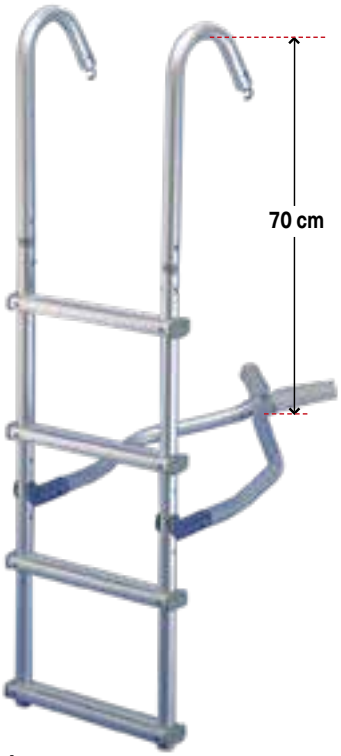

Bugleiter

Mit 2 Haken zur Befestigung am Bugkorb und einem "Y" zum Abstützen gegen den Bug. Breite über alles 28 cm, Innenbreite 23 cm

T0792	4 Tritte Aluminium, L 105 cm	219.00	G

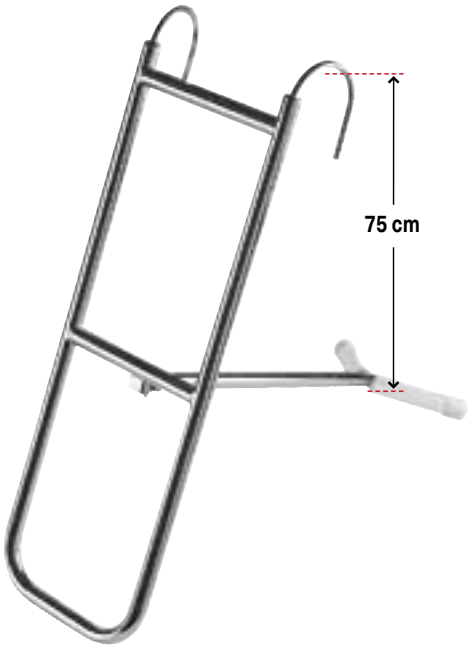

Bugleiter

Mit 2 ausziehbaren Haken zur Befestigung am Bugkorb und einem "Y" zum Abstützen gegen den Bug. Mit 3 Tritten ganz aus rostfreiem Stahl. Gesamtlänge 108 cm, Breite 25 cm

MT40444	3 Tritte aus rostfreiem Stahl, L 108 cm	229.00	G