Echelles télescopiques et pliantes pour installation sur une plate-forme

En acier inox, tubes de Ø 19, 25, 32 et 38 mm avec 3 ou 4 marches, marches recouvertes d'antidérapant.

T0807	3 marches, largeur 30 cm L ouverte 86 cm L fermée 38 cm	159.00	A
T0808	4 marches, largeur 30 cm L ouverte 114.5 cm L fermée 40 cm	199.00	A
MT84373	échelon de rechange en plastique, noir	4.80	C

Echelles télescopiques et pliantes pour installation sous une plate-forme

En acier inox, tubes de Ø 19, 25, 32 et 38 mm avec 3 ou 4 marches, marches recouvertes d'antidérapant. Avec guides coulissants.

T0809	3 marches, largeur 30 cm L ouverte 88 cm L fermée 33 cm	199.00	A
T0813	4 marches, largeur 30 cm L ouverte 116 cm L fermée 41 cm	285.00	A
MT84373	échelon de rechange en plastique, noir	4.80	C

Echelle télescopique et pliante avec main-courante

En acier inox, tubes de Ø 19, 25, 32 et 38 mm avec 3 ou 4 marches, marches recouvertes d'antidérapant.

T1911800	3 marches, largeur 30 cm L ouverte 87 cm L fermée 37.5 cm	249.00	G
T1911804	4 marches, largeur 30 cm L ouverte 114.5 cm L fermée 40 cm	268.00	G

Echelle télescopique et pliante avec poignées

En acier inox avec 4 marches en teck et grandes poignées pour une montée aisée à bord.
Longueur ouverte : 117 cm, fermée : 42 cm

TC66531	4 marches en teck, largeur 30 cm	369.00	L

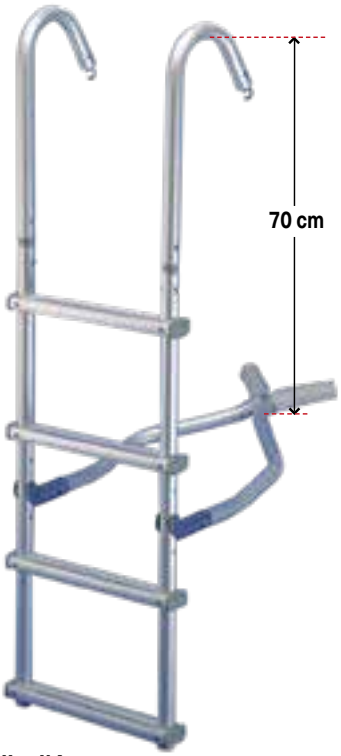

Echelle d'étrave

En aluminium. Fixation au balcon avant avec 2 crochets. Un pied d'appui en "Y" stabilise l'échelle contre l'étrave.
Largeur hors tout 28 cm, intérieure 23 cm

T0792	4 marches aluminium, L 105 cm	219.00	G

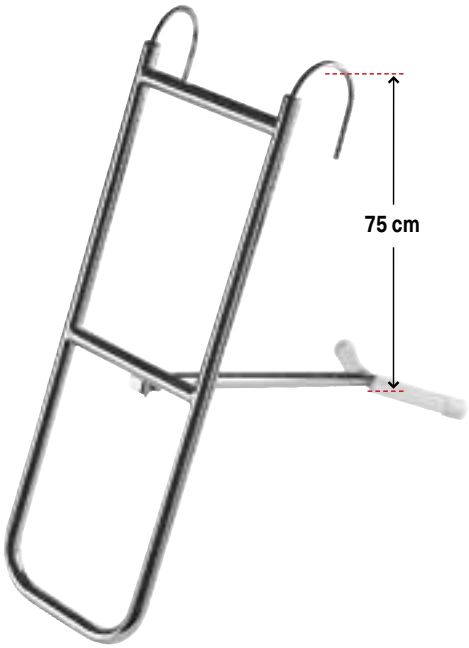

Echelle d'étrave

En acier inox. Fixation au balcon avant avec 2 crochets extensibles. Un pied d'appui en "Y" stabilise l'échelle contre l'étrave.
Longueur totale : 108 cm, largeur 25 cm

MT40444	3 marches acier inox, L 108 cm	229.00	G