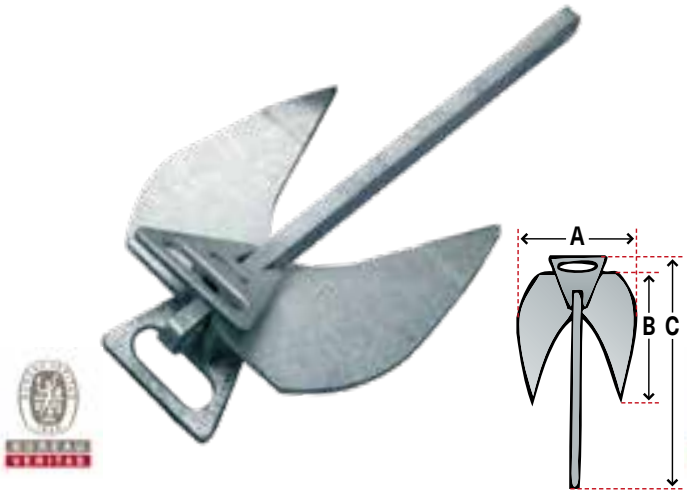


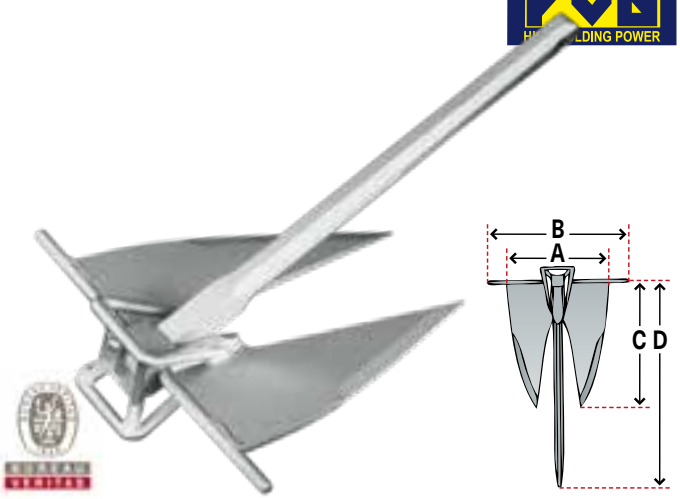


## FOB HP

Cette ancre à bascule fabriquée en acier zinguée à chaud est un complément idéal à l'ancre charrue. En outre, elle possède l'avantage d'être moins encombrante à manoeuvrer et à stocker sur le pont ou dans un coffre.
Grâce à son angle d'attaque parfaitement étudié et à la forme arrondie de ses pales, elle pénètre instantanément dans tous les fonds, dans lesquels son embase étroite lui permet ensuite de s'enfouir profondément.
Homologuée à "Haut Pouvoir de Tenue" par le Bureau Veritas.

| Article N° | Poids | Pour bateaux de | A mm | B mm | C mm | Prix CHF | |
|---|---|---|---|---|---|---|---|
| **FB354004** | 4 kg | 600 kg | 254 | 318 | 500 | **109.00** | G |
| **FB354006** | 6 kg | 1300 kg | 279 | 350 | 573 | **129.00** | G |
| **FB354008** | 8 kg | 2000 kg | 318 | 390 | 624 | **159.00** | G |
| **FB354010** | 10 kg | 3000 kg | 324 | 400 | 653 | **199.00** | G |
| **FB354012** | 12 kg | 3500 kg | 334 | 421 | 699 | **229.00** | G |
| **FB354014** | 14 kg | 5000 kg | 363 | 448 | 728 | **249.00** | G |
| **FB354016** | 16 kg | 7000 kg | 369 | 455 | 761 | **319.00** | G |
| **FB354020** | 20 kg | 10000 kg | 390 | 474 | 850 | **379.00** | G |
| **FB354024** | 24 kg | 15000 kg | 417 | 519 | 917 | **419.00** | G |

## FOB THP

Grâce à une nouvelle géométrie et un talon évidé pour l'accrochage immédiat et un enfouissement total. Un jas pour accroître la stabilité et des pales aiguisées pour atteindre les couches les plus profondes plus compactes des fonds marins, procurant une tenue nettement supérieure du mouillage. Les essais effectués en mer par le Bureau Veritas ont mis en évidence les qualités de la FOB THP quelle que soit la nature des fonds.
Elle est fabriquée en acier zinguée à chaud.
Homologuée à "Très Haut Pouvoir de Tenue" par le Bureau Veritas.

| Article N° | Poids | Pour bateaux de | A mm | B mm | C mm | D mm | Prix CHF | |
|---|---|---|---|---|---|---|---|---|
| **FB354304** | 4 kg | 600 kg | 225 | 315 | 296 | 500 | **79.00** | G |
| **FB354306** | 6 kg | 1200 kg | 242 | 350 | 328 | 530 | **109.00** | G |
| **FB354308** | 8 kg | 2000 kg | 255 | 370 | 338 | 562 | **149.00** | G |
| **FB354310** | 10 kg | 3000 kg | 267 | 400 | 354 | 605 | **179.00** | G |
| **FB354312** | 12 kg | 4000 kg | 303 | 450 | 393 | 674 | **209.00** | G |
| **FB354314** | 14 kg | 5000 kg | 329 | 470 | 407 | 705 | **249.00** | G |
| **FB354316** | 16 kg | 7000 kg | 349 | 490 | 432 | 736 | **279.00** | G |
| **FB354320** | 20 kg | 10000 kg | 374 | 528 | 463 | 793 | **349.00** | G |

## FOB Light

Ces ancres sont 3 x plus légères que les ancres traditionnelles.
Fabriquées dans un alliage en aluminium-magnesium-titane et traitées thermiquement, elles garantissent la résistance mécanique de l'acier.
Démontables, elles prennent beaucoup moins de place au rangement, livrées avec sac de transport et de stockage.

Suivant le type de fond (vase ou sable) deux angles d'attaque différents peuvent être choisis (45° ou 32°) afin d'assurer une tenue optimale.
Egalement idéale comme ancre secondaire ou ancre de poupe.

| Article N° | Poids | Pour bateaux de | A mm | B mm | C mm | D mm | Prix CHF | |
|---|---|---|---|---|---|---|---|---|
| **FB353006** | 2 kg | 1200 kg | 250 | 255 | 318 | 493 | **269.00** | G |
| **FB353010** | 3.9 kg | 3500 kg | 350 | 342 | 396 | 622 | **449.00** | G |
| **FB353014** | 5.8 kg | 7000 kg | 423 | 411 | 477 | 698 | **599.00** | G |
| **FB353020** | 7.6 kg | 12000 kg | 423 | 432 | 507 | 788 | **639.00** | G |