19 mm

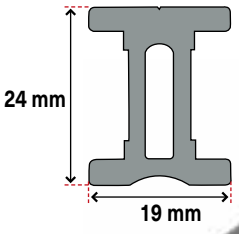

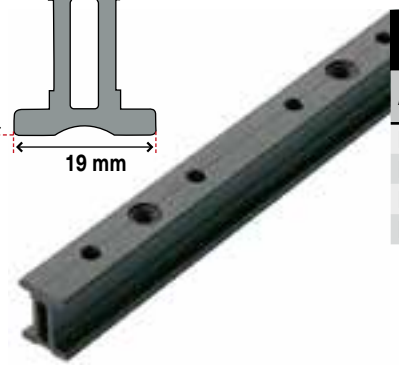

19 **Rails en I, en aluminium éloxé noir, série 19**
Pour chariots de grand-voile

Article N°	Longueur mm	Poids g	Trous de fixation tous les / mm, vis Ø 5 mm	Trous pour piston tous les / mm	Prix CHF	
RC6190-100	1000	830	100	50	**49.00**	A
RC6190-150	1500	1240	100	50	**69.00**	A
RC6190-200	2000	1650	100	50	**92.00**	A
RC6190-300	3000	2480	100	50	**120.00**	A

Chariots de grand-voile pour rails série 19

RC61901

RC61910

RC61914

RC61920

19 **Chariots de grand-voile pour rails série 19**

Article N°	Modèle	Longueur hors tout / mm	Largeur hors tout / mm	Charge de travail / rupture	Prix CHF	
RC61901	chariot simple avec pontet	52	32	250 / 650 kg	**94.00**	A
RC61910	chariot avec 2 réas de réglage et pontet	52	32	250 / 650 kg	**96.00**	A
RC61914	chariot, 3 axes Ø 3.9 / 4.7 / 3.9 mm	52	32	250 / 650 kg	**99.00**	A
RC61920	chariot avec 2 réas de réglage, 2 taquets coinceurs, pontet	140	32	250 / 650 kg	**195.00**	A

Accessoires pour rails série 19

Embout en acier inox sur caoutchouc
Avec poulie de renvoi Ø 29 mm, point fixe

RC61985	dimensions h.t. : 70 x 48 mm	**80.00**	A

Taquet coinceur sur platine
Pour RC61985, pour cordages Ø 2 - 8 mm

RC00422	dimensions h.t. : 71 x 48 mm	**54.00**	A

Arrêt à piston
Ressort et butoir en caoutchouc

RC61983	dimensions h.t. : 36 x 25 mm	**44.00**	A

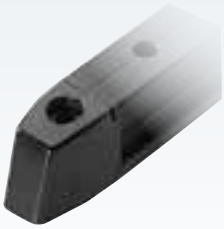

Embout en nylon

RC61980	dimensions h.t. : 30 x 19 mm	**3.50**	C

Insert en nylon
Pour trous de vis

RC7250-INS	**0.90**	C