# NOTICE DE MONTAGE / ASSEMBLY INSTRUCTIONS / AUFBAUANLEITUNG / INSTRUCCIONES DE MONTAJE

# 410169

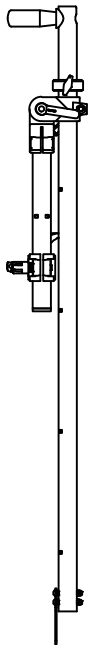

Position fermée

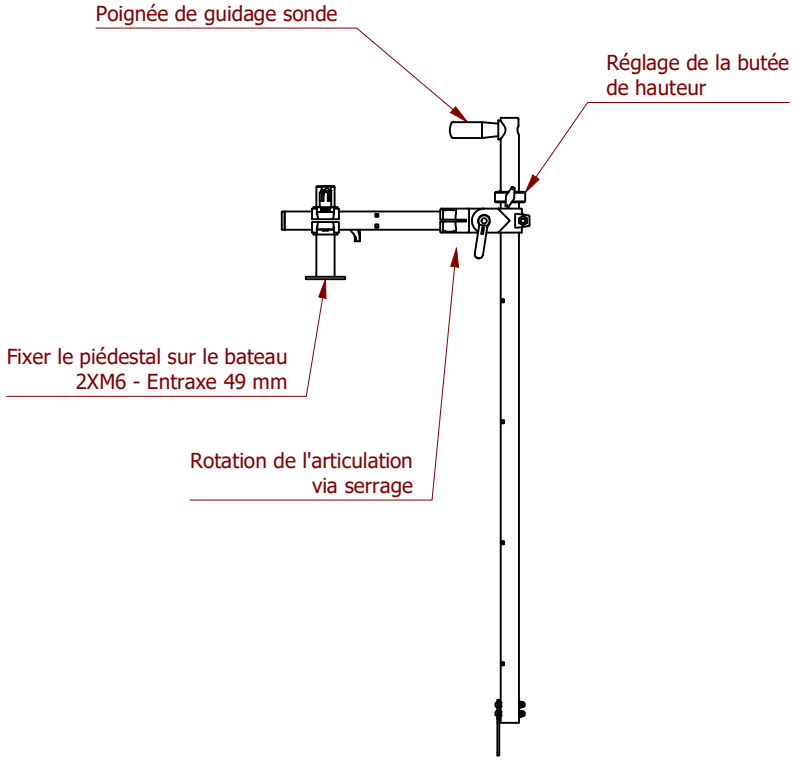


Position ouverte

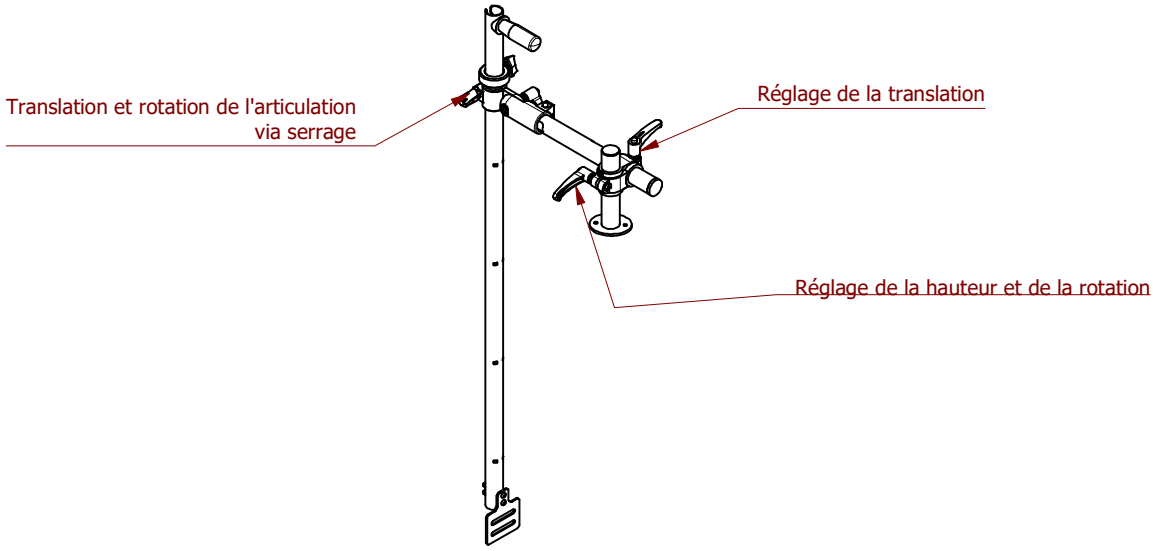


REJOIGNEZ-NOUS SUR LES RÉSEAUX !

VERSION : 15/03/22

Ce document est la propriete d'AMIAUD, il ne pourra etre reproduit ou communique sans notre autorisation
This document is the property of Amiaud SAS. All rights reserved.

# NOTICE DE MONTAGE / ASSEMBLY INSTRUCTIONS / AUFBAUANLEITUNG / INSTRUCCIONES DE MONTAJE

# 410169

Instructions d'installation

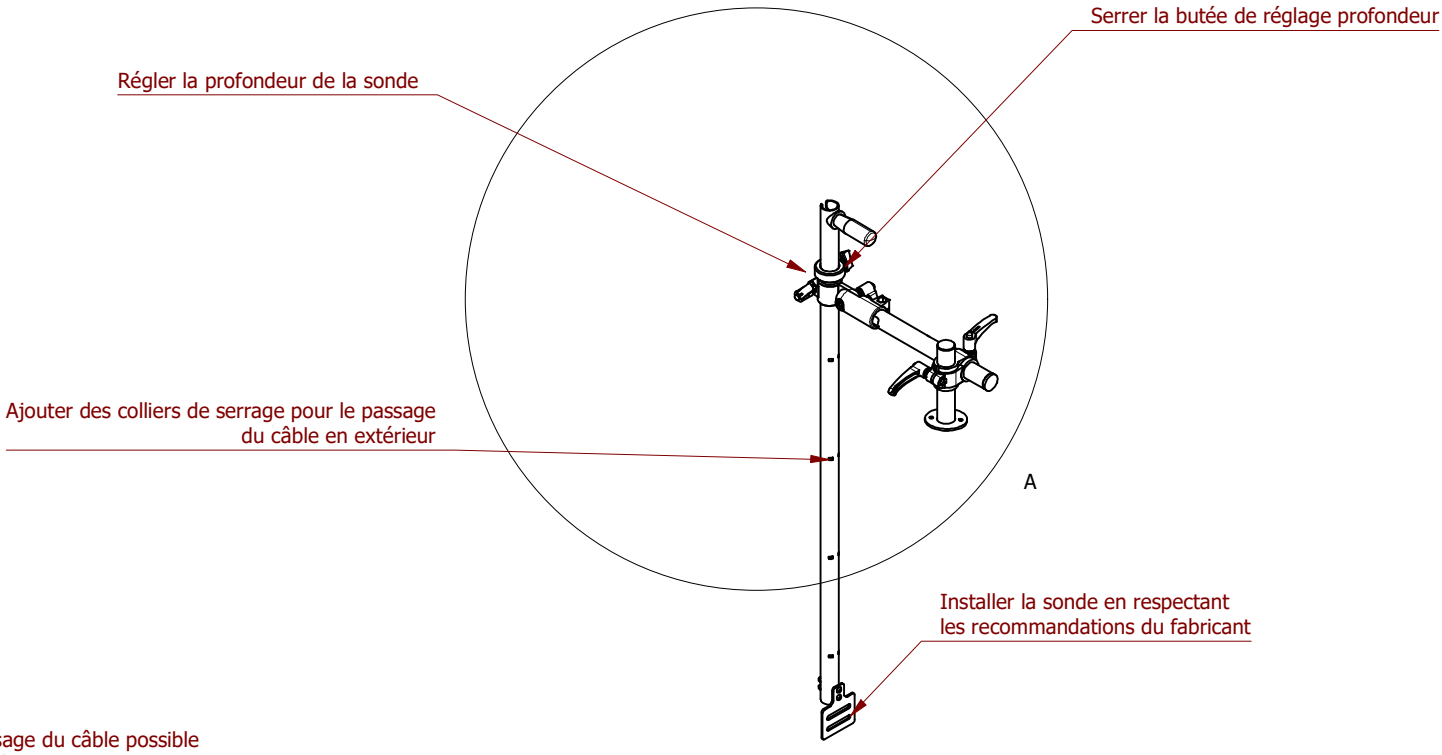


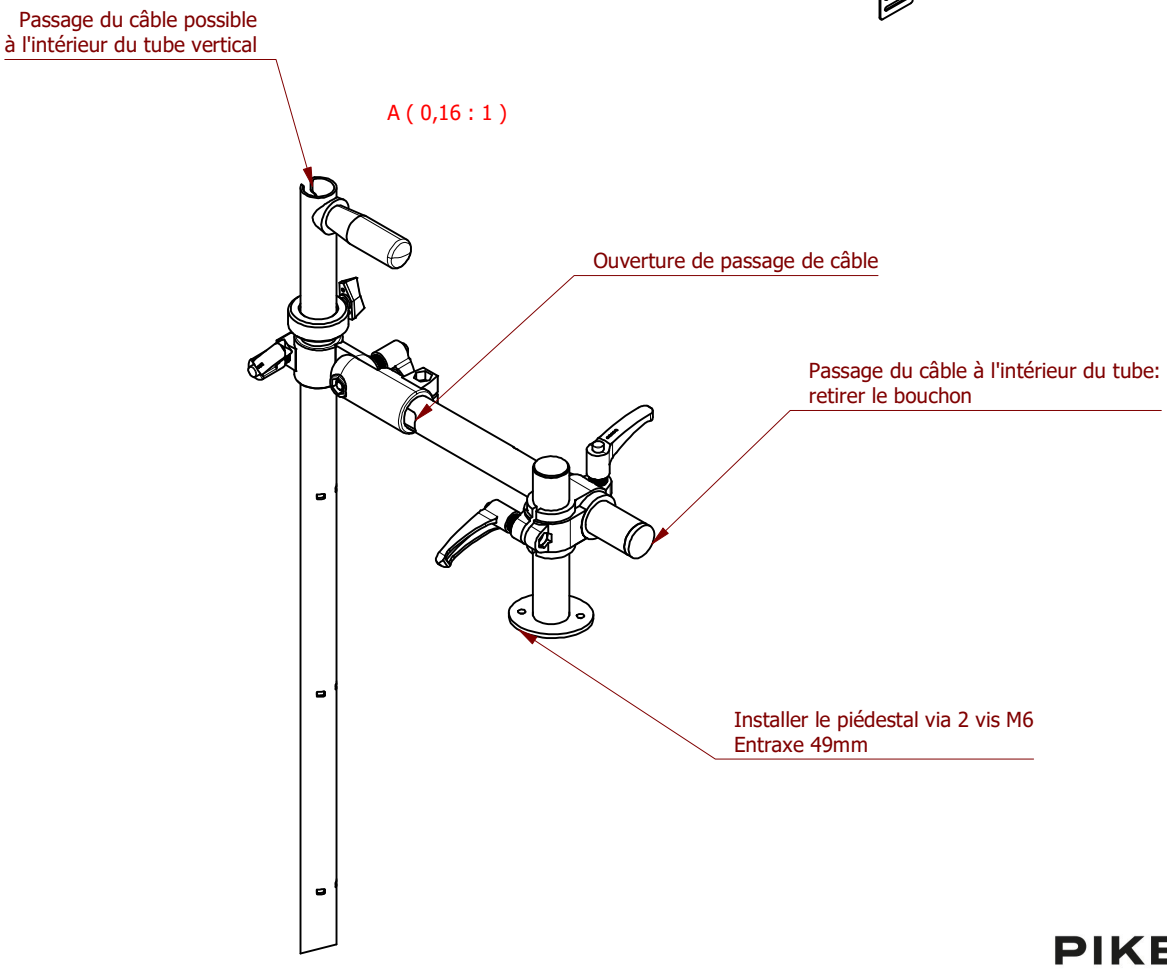


PIKE BASS AMIAUD

REJOIGNEZ-NOUS SUR LES RÉSEAUX !

VERSION : 15/03/22

Ce document est la propriete d'AMIAUD, il ne pourra etre reproduit ou communique sans notre autorisation
This document is the property of Amiaud SAS. All rights reserved.

# NOTICE DE MONTAGE / ASSEMBLY INSTRUCTIONS / AUFBAUANLEITUNG / INSTRUCCIONES DE MONTAJE

# 410169

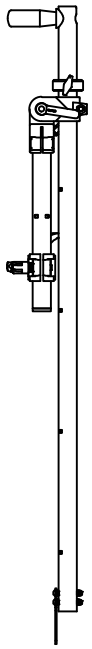

Position fermée

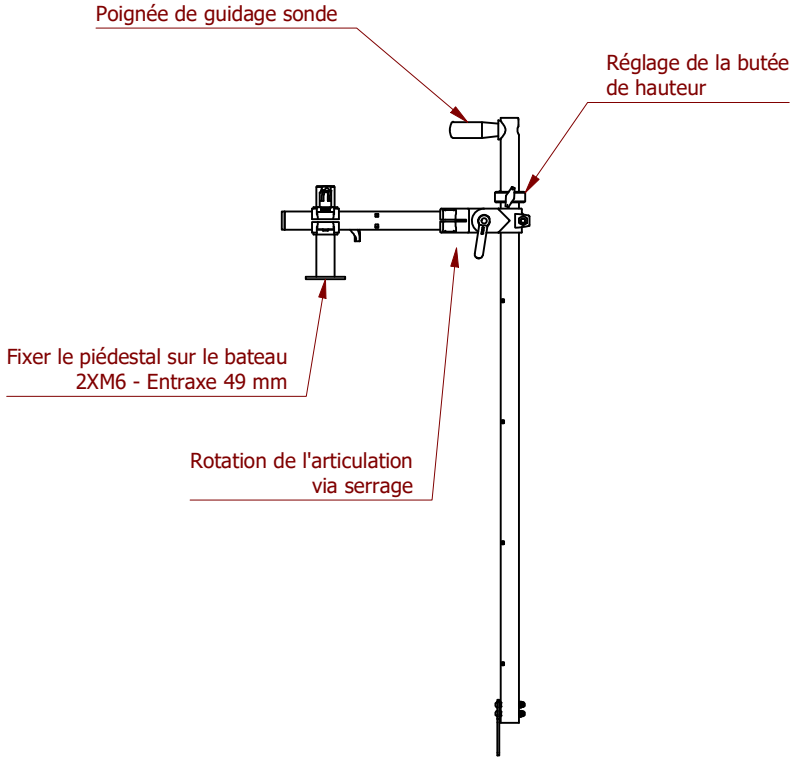


Position ouverte

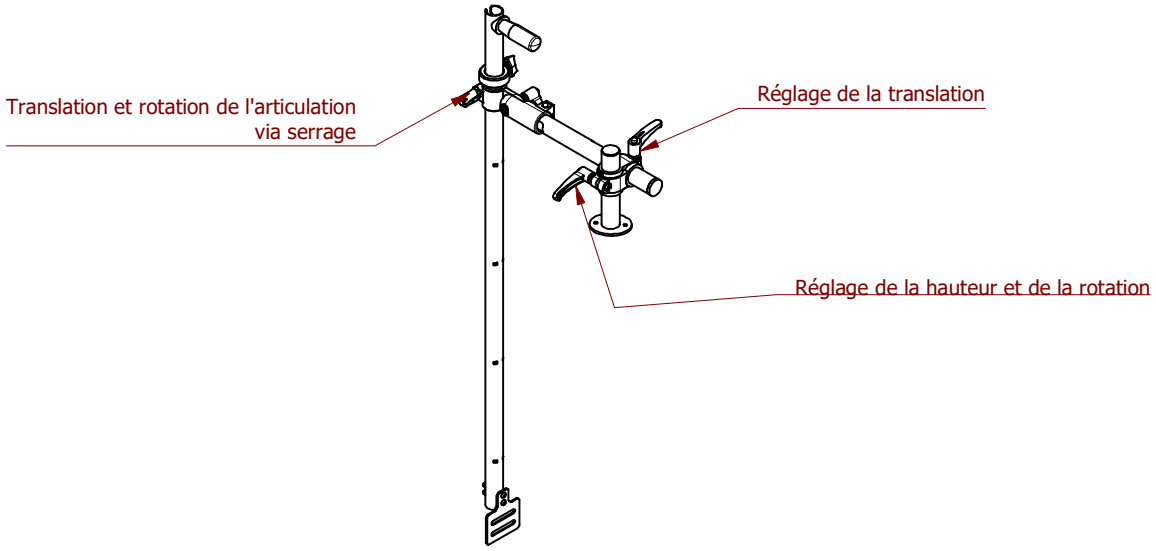


REJOIGNEZ-NOUS SUR LES RÉSEAUX !

VERSION : 15/03/22

Ce document est la propriete d'AMIAUD, il ne pourra etre reproduit ou communique sans notre autorisation
This document is the property of Amiaud SAS. All rights reserved.

# NOTICE DE MONTAGE / ASSEMBLY INSTRUCTIONS / AUFBAUANLEITUNG / INSTRUCCIONES DE MONTAJE

# 410169

Instructions d'installation

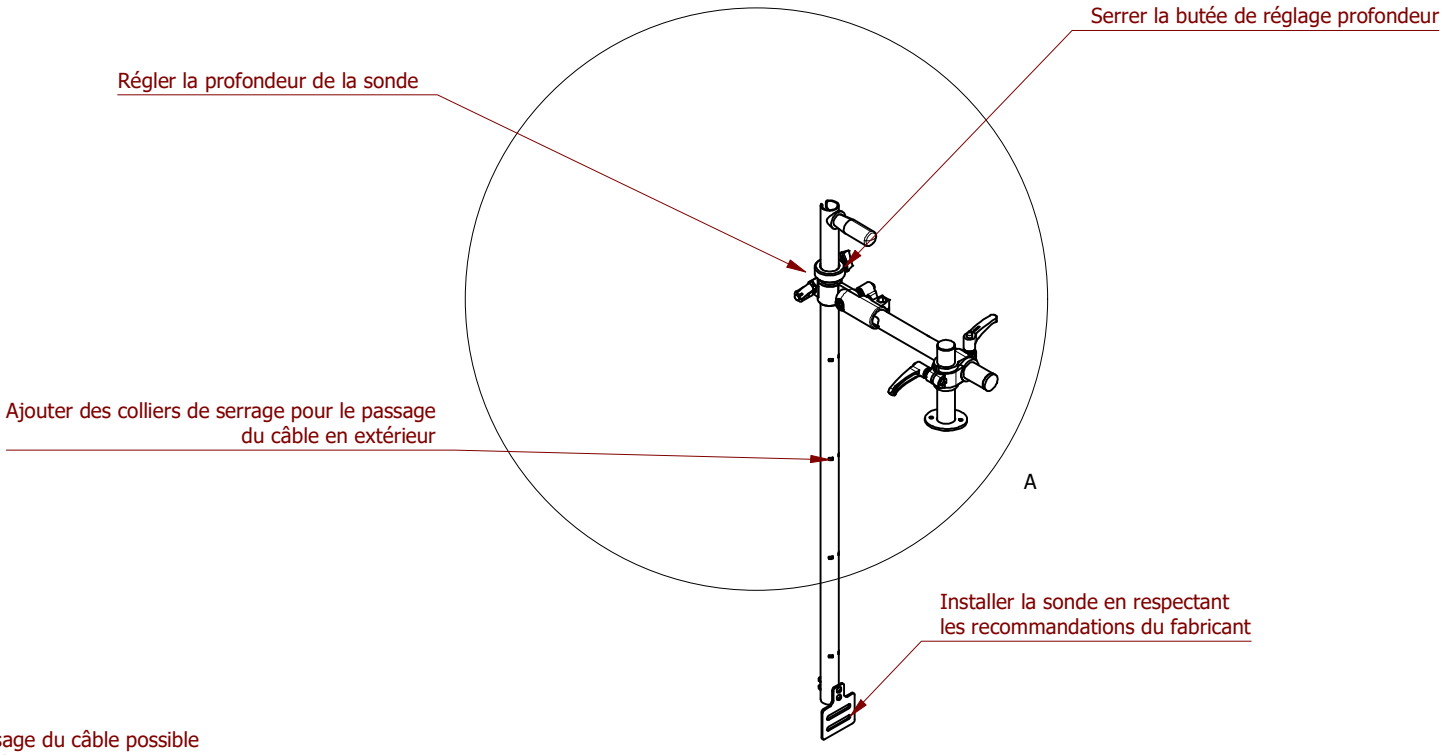


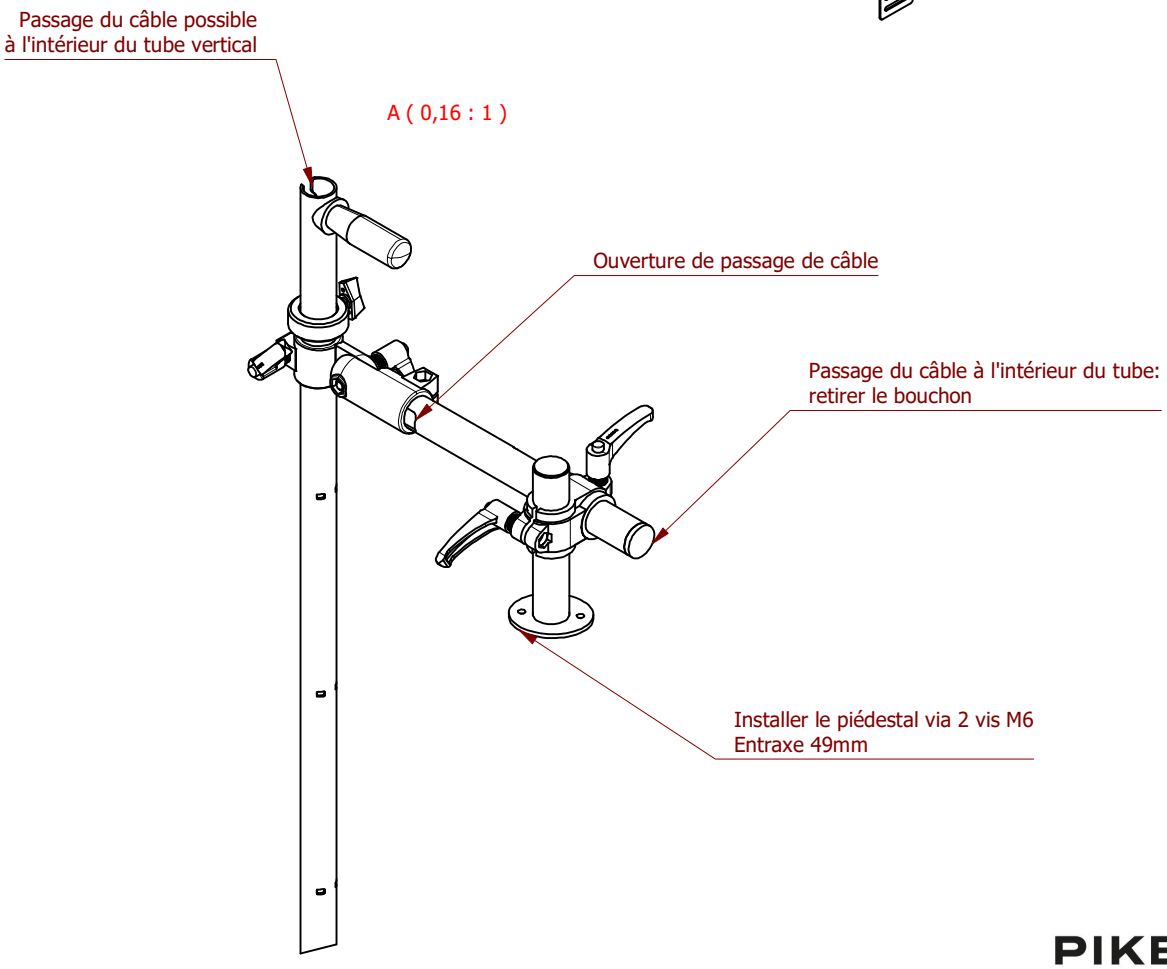


PIKE BASS AMIAUD

REJOIGNEZ-NOUS SUR LES RÉSEAUX !

VERSION : 15/03/22

Ce document est la propriete d'AMIAUD, il ne pourra etre reproduit ou communique sans notre autorisation
This document is the property of Amiaud SAS. All rights reserved.